PC 723

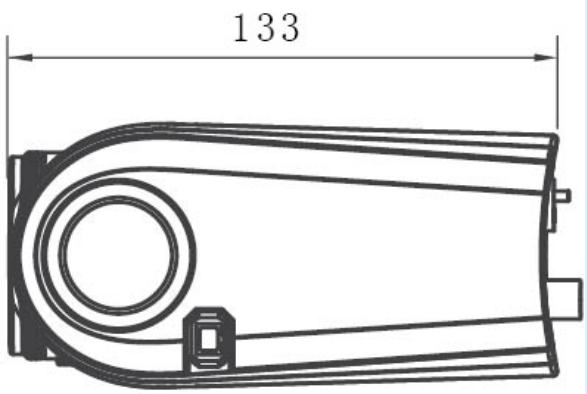

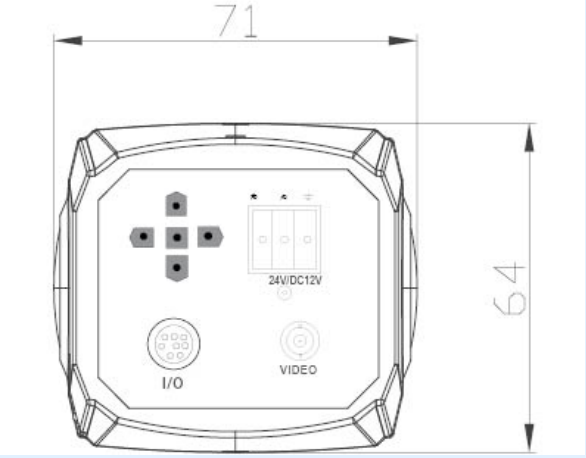

- CCD 1/3" SONY, solución Effio-P
- Día / Noche real, iris mecánico
- OSD
- Alimentación dual
- Estabilizador de imagen (DIS)
- Zonas de enmascaramiento
- Reducción digital de ruido 3D
- Súper WDR real
- Sense Up 512X
- Detección de movimiento, 20 zonas

Sensor	CCD Sony True Double Scan
Píxeles efectivos	PAL: 976(H) x 582(V)
Opciones	10(PAL) / 20(NTSC) / DN (iris mecánico)
Sincronización del sistema	Interna / Line Lock
Resolución horizontal	650 líneas color / 700 líneas B&N
Relación S/R	Más de 52dB
Iluminación mínima	0.03Lux/F1.2 IRE 40, 0.00009 Lux obturador lento
IR LED	Protección de IR con iris mecánico
Control	Menú OSD
Balence de blancos	ATW /Push /User1 /User2 /Anti-CR /Push Lock
Salida de vídeo BNC	CVBS 1.0Vp-p / 75Ω
Alimentación	12 V DC / 24 V AC
Consumo	3W (Max)
Temperatura de uso	-10°C a +50°C
Lente	A instalar por el usuario, montaje CS/C
Control de iris	DC
Peso	550 gr.