IR-88

www.euroma.es
902 EUROMA

- Diseñado especialmente en carcasa de aluminio que actúa como un calefactor pasivo para disipar el calor, incrementando la longevidad y utilidad del producto
- Entrada de alimentación dual: DC12V / AC24V
- 147 unidades de Leds de alta potencia
- Encendido / Apagado automático mediante fotocélulas
- Alcance máximo en exterior: 80 metros, 60°

Nivel de protección	IP66 (Exterior)
Unidades Led IR	147 unidades
Longitud de onda	850nm
Ángulo de proyección de IR	60°
Potencia de emisión	18 W
Distancia de IR	80 m
Control	CDS / 10Lux
Fuente de alimentación	DC12V±10%/AC24V±10%
Consumo	DC1400mA / AC1250mA
Dimensiones	157 x 228 mm
Peso	2330 g
Temperatura de almacenamiento	-30°C a +60°C
Temperatura de uso	-30°C a +40°C

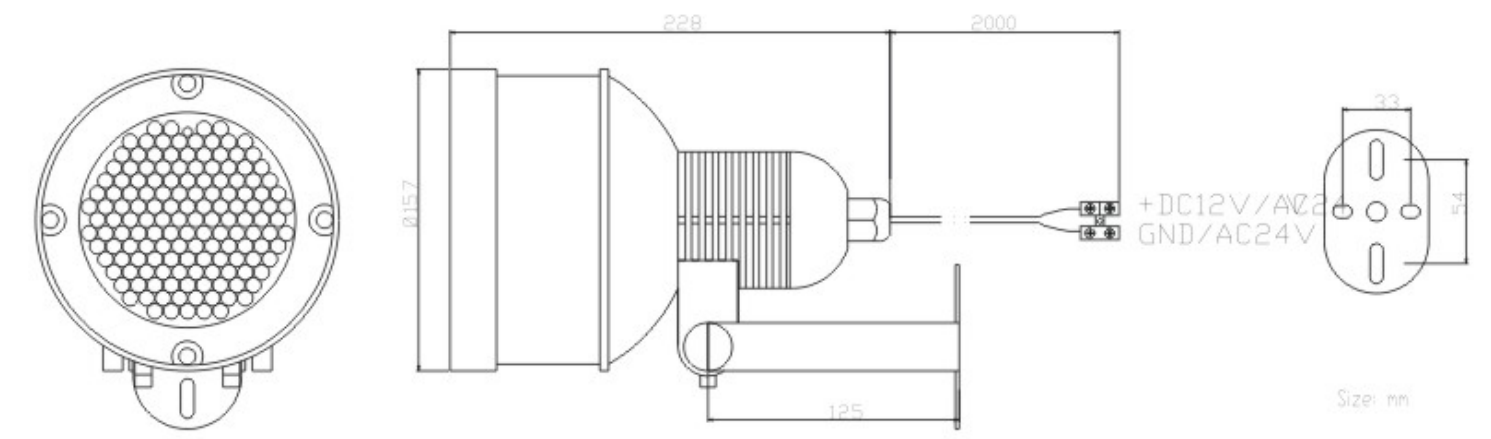

C/ Emilia 55 Local 4 28029 Madrid
915711304
euroma@euroma.es

CAMTRONICS

C/ Bogatell 43-49 1º 2ª 08930
Sant Adriá de Besos Barcelona
933812458